# ИНСТРУКЦИЯ ПО ИСПОЛЬЗОВАНИЮ

## EcoPicture

**Подпружиненный экран с ручным управлением**

Полотно: Matte White

# Оглавление

Вступление……...3

Меры предосторожности……..4

Технические характеристики……...5

Название основных частей……..6

Монтаж экрана……6

Эксплуатация……...7

Материал экрана……...8

Технические данные……8

Измерение технических данных зеркального экрана……9

Рекомендации……10

Рекомендуемое расположение зрителей……..10

Уход и обслуживание……..11

# Уважаемый покупатель!

Вы приобрели проекционный экран LUMIEN, и мы благодарим Вас за Ваш выбор. Продукция, выпускаемая под торговой маркой LUMIEN, сертифицирована по всем необходимым стандартам качества, изготовлена из экологичных материалов и подвергается строгому контролю на всех этапах производства.

Для того, чтобы экран прослужил Вам долго и полностью соответствовал своим эксплуатационным характеристикам, пожалуйста, ознакомьтесь с данным руководством до начала его использования.

# Меры предосторожности

| | |
|---|---|
| ! | ***Перед установкой экрана внимательно прочитайте данную инструкцию*** |

**Во избежание выхода изделия из строя и преждевременного старения полотна**

- не бросайте изделие при транспортировке и хранении;
- не располагайте (не храните) вблизи открытых нагревательных приборов;
- не допускайте механических повреждений полотна;
- не рекомендуется хранить экран в развернутом виде;
- при установке и свертывании экрана соблюдайте последовательность действий согласно инструкции;
- по возможности не эксплуатируйте экран в пыльных, задымленных помещениях;
- не подвергайте полотно экрана длительному воздействию прямых солнечных лучей и не располагайте его вблизи источников тепла - не используйте для мытья экранов моющие абразивные порошки, химически активные растворы кислот и щелочей, растворители;
- не рекомендуется хранение экрана при температуре ниже 0°С.

**Для обеспечения личной безопасности**

- для монтажа экрана необходимо не менее двух человек
- строго соблюдайте порядок монтажа и подключения согласно инструкции

# Технические характеристики

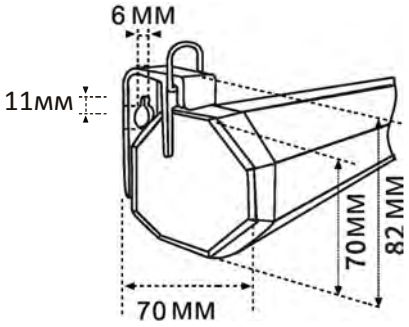


Корпус А

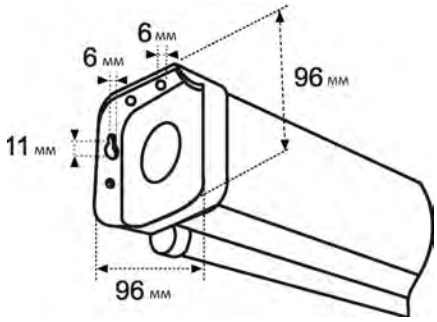


Корпус В

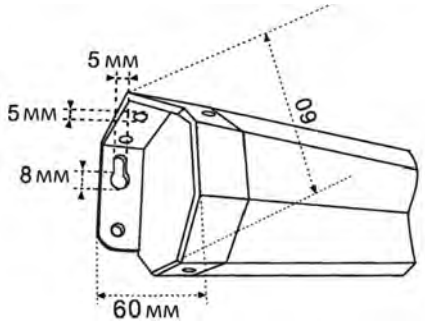


Корпус С

| Тип покрытия | Коэфф. Усиления | | | Угол обзора | | |
|---|---|---|---|---|---|---|
| Matte White | 1.0 | | | 160° | | |
| Код модели | Общий размер, см | | Размер рабочей области, см | | Тип корпуса | Длина корпуса, см |
| **Формат 1:1, Без чёрной каймы по периметру** | | | | | | |
| LEP-100101 | 150 | 150 | 150 | 150 | A | 159 |
| LEP-100105 | 160 | 160 | 160 | 160 | A | 169 |
| LEP-100102 | 180 | 180 | 180 | 180 | A | 189 |
| LEP-100103 | 200 | 200 | 200 | 200 | A | 209 |
| **Формат 1:1, С чёрной каймой по периметру** | | | | | | |
| LEP-100106 | 127 | 127 | 121 | 121 | C | 137 |
| LEP-100107 | 153 | 153 | 147 | 147 | C | 163 |
| LEP-100108 | 180 | 180 | 174 | 174 | C | 190 |
| LEP-100109 | 203 | 203 | 195 | 195 | A | 213 |
| LEP-100110 | 220 | 220 | 214 | 214 | A | 230 |
| **Формат 4:3, С чёрной каймой по периметру** | | | | | | |
| LEP-100111 | 120 | 160 | 114 | 154 | C | 170 |
| LEP-100112 | 128 | 171 | 122 | 165 | C | 181 |
| LEP-100113 | 153 | 203 | 147 | 197 | C | 213 |
| LEP-100114 | 183 | 244 | 175 | 236 | A | 254 |
| LEP-100115 | 206 | 274 | 198 | 266 | B | 286 |
| LEP-100116 | 229 | 305 | 221 | 297 | B | 317 |
| **Формат 16:9, С чёрной каймой по периметру** | | | | | | |
| LEP-100117 | 142 | 200 | 109 | 194 | C | 210 |
| LEP-100118 | 164 | 240 | 130 | 232 | A | 250 |
| LEP-100119 | 187 | 280 | 153 | 272 | B | 292 |
| LEP-100120 | 198 | 300 | 164 | 292 | B | 312 |
| **Формат 16:10, С чёрной каймой по периметру** | | | | | | |
| LEP-100121 | 115 | 180 | 109 | 174 | C | 190 |
| LEP-100122 | 127 | 200 | 121 | 194 | C | 210 |
| LEP-100123 | 153 | 240 | 145 | 232 | C | 250 |
| LEP-100124 | 178 | 280 | 170 | 272 | B | 292 |
| LEP-100125 | 190 | 300 | 182 | 292 | B | 312 |

## Комплект поставки:

Проекционный экран - 1 шт;

Инструкция по использованию - 1 шт;

Строительный уровень, 3 см - 1 шт

# Монтаж экрана

Закрепите экран, используя способ крепления с учетом размера Вашего экрана и расположения зрителей

- жесткое крепление на стене: отмерьте на стене расстояние, равное расстоянию между монтажными отверстиями экрана, сделайте отверстия в стене диаметром не более 8 мм. Используйте распорные дюбели и монтажные шурупы. Не вкручивайте шурупы полностью, оставив зазор для пластикового монтажного кольца экрана. Навесьте экран широкими частями монтажных отверстий, как показано на Рис.1, и опустите вниз так, чтобы шуруп вошел в узкую часть монтажного отверстия. Плотно затяните шурупы. Для монтажа экранов, отмеченных в таблице *, см. Рис 3.

- крепление на потолок: для монтажа экрана на потолок в конструкции предусмотрены 2 монтажных кольца, которые следует зацепить за монтажные крюки (не входят в комплект поставки), как показано на Рис.2. Расстояние между крюками, установленными на потолке должно равняться расстоянию между монтажными кольцами экрана. Для монтажа экранов **с корпусом В** см. Рис 3.

***Очень важно, чтобы корпус экрана располагался строго горизонтально. Рекомендуется использовать уровень для более правильного монтажа экрана***

**! Для комфортного просмотра нижний край полотна развернутого экрана должен находиться на высоте не менее 1 метра от пола**

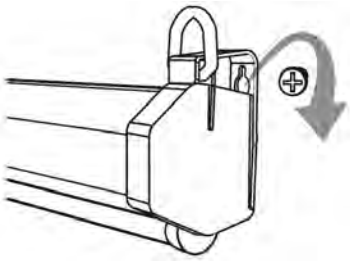

Рис. 1

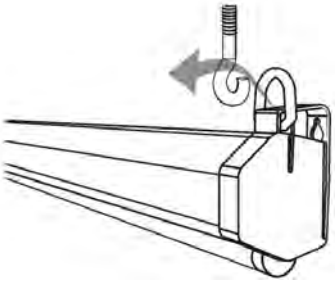

Рис. 2

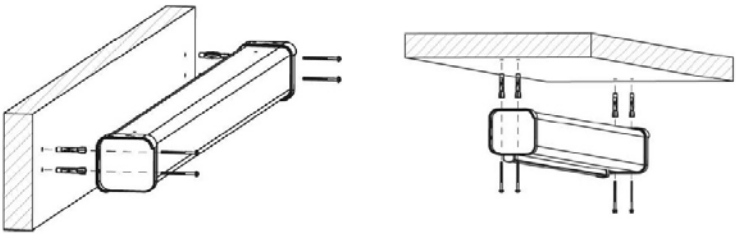

Рис. 3

# Эксплуатация

## Разворачивание экрана

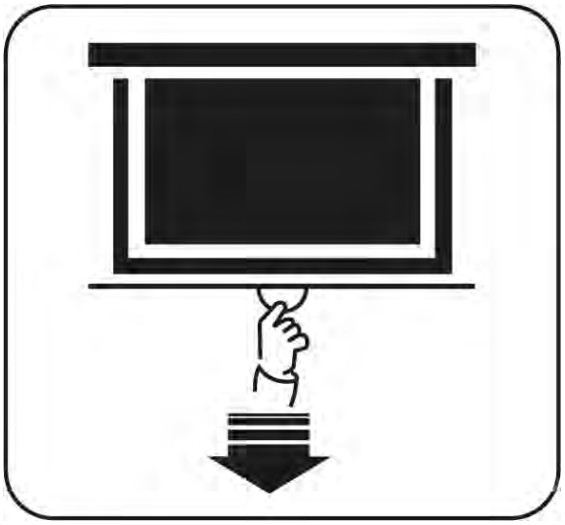

- Плавно потяните вниз за ручку. Для фиксирования экрана в нужном положении слегка отпустите экран вверх.

## Свертывание экрана

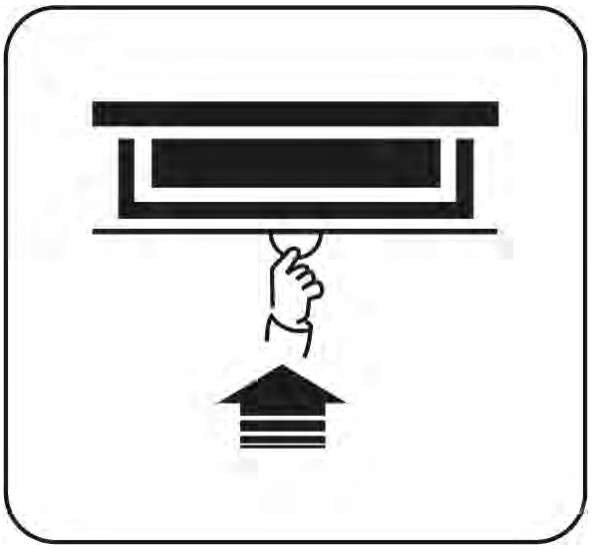

- Слегка потяните за ручку вниз на 1-3 см и поднимайте экран.

| | |
|---|---|
| ! | ***во избежание повреждения экрана плавно опустите натяжную планку параллельно корпусу экрана*** |

# Материал экрана

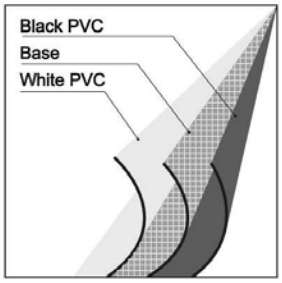


MATTE WHITE SCREEN SURFACE

МАТОВАЯ БЕЛАЯ ПОВЕРХНОСТЬ ЭКРАНА

## Подписи к иллюстрации:

| | |
|---|---|
| Black PVC | Черный ПВХ |
| Base | Основа |
| White PVC | Белый ПВХ |

# Технические данные

Матовый белый экран (Matte White)
Коэффициент усиления: 1
Угол обзора: >160°
Высокая цветопередача, высокое разрешение.

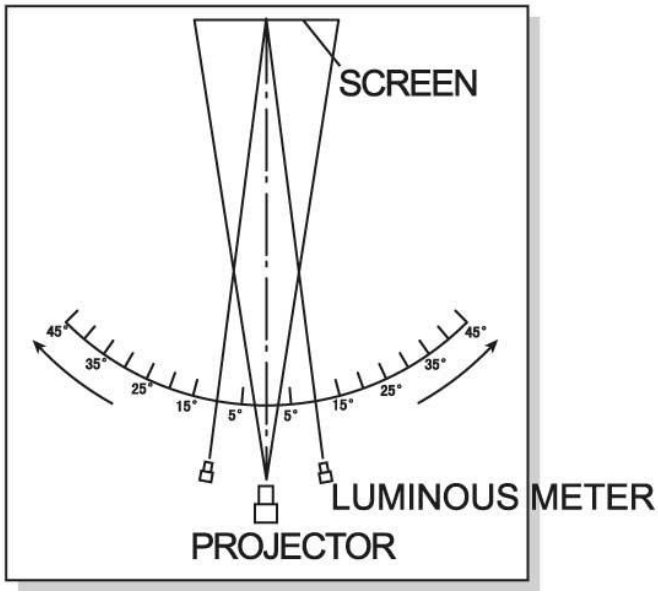

## Подписи к иллюстрации:

| | |
|---|---|
| SCREEN | ЭКРАН |
| LUMINOUS METER | СВЕТОВОЙ ДАТЧИК |
| PROJECTOR | ПРОЕКТОР |

# Измерение технических данных зеркального экрана

- Измерение коэффициента усиления: см. рисунок ниже
  Стандарт: JB/T8389, издан Министерством машиностроения

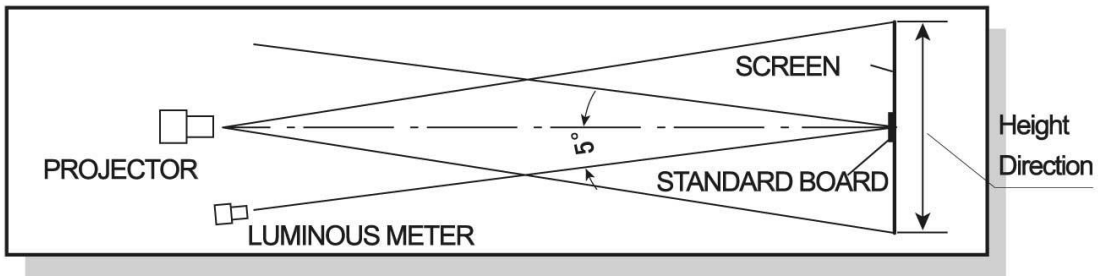


## Подписи к иллюстрации:

| | |
|---|---|
| SCREEN | ЭКРАН |
| LUMINOUS METER | СВЕТОВОЙ ДАТЧИК |
| PROJECTOR | ПРОЕКТОР |
| STANDARD BOARD | СТАНДАРТНАЯ ДОСКА |
| Height Direction | Вертикальное направление |

Измерение угла обзора: см. рисунок ниже

Стандарт: JB/T8389, издан Министерством машиностроения

# Рекомендации

## Рекомендуемое расположение экрана

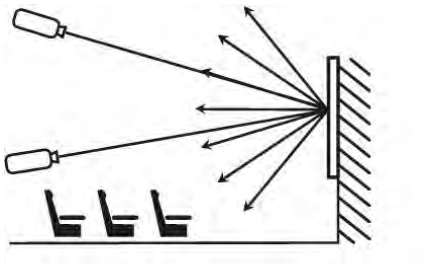

Рис.1 – для типов полотен MW

## Рекомендуемое расположение зрителей

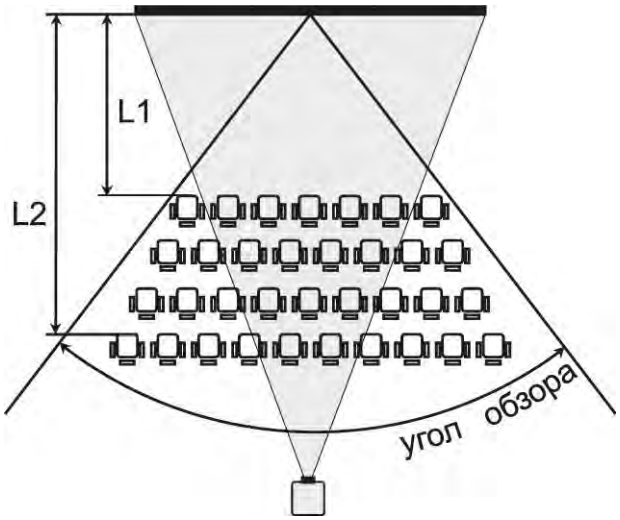


- Зрители должны находиться в сегменте угла обзора, соответствующего типу полотна вашего экрана;
- Расстояние от экрана до первого ряда зрителей должно быть не менее половины ширины экрана (L1);
- Расстояние от экрана до последнего ряда зрителей не должно превышать шестикратную ширину экрана (L2);
- Вся плоскость полотна экрана должна быть видна каждому зрителю.

# Уход и обслуживание

## Уход за полотном экрана

- экраны с типом покрытия полотен MW (Matte White) допускается мыть с помощью влажной губки, смоченной в слабом мыльном растворе, либо протирать мягкой салфеткой

| | |
|---|---|
| ! | ***Не использовать для мытья экранов моющие абразивные порошки, химически активные растворы кислот и щелочей, растворители, а так же жесткие протирочные материалы.*** |

## Хранение экрана

- храните в сухом помещении при температуре от +10°C до +30°C, исключив попадание прямых солнечных лучей на изделие.